Aesculap Suhl GmbH

Favorita II, Favorita Speed, Electra® II, Ehmann turbo-line®

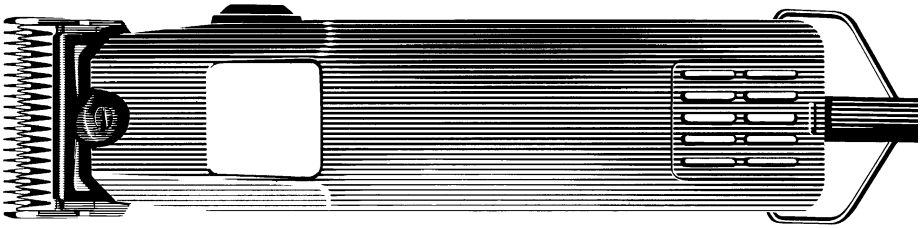

GB **Instructions for use/Technical description**
Shearing machine Favorita II, Favorita Speed, Electra® II, Ehmann turbo-line®

D **Gebrauchsanweisung/Technische Beschreibung**
Schermaschine Favorita II, Favorita Speed, Electra® II, Ehmann turbo-line®

F **Mode d'emploi/Description technique**
Tondeuse Favorita II, Favorita Speed, Electra® II, Ehmann turbo-line®

E **Instrucciones de manejo/Descripción técnica**
Esquiladora Favorita II, Favorita Speed, Electra® II, Ehmann turbo-line®

I **Istruzioni per l'uso/Descrizione tecnica**
Tosatrice Favorita II, Favorita Speed, Electra® II, Ehmann turbo-line®

NL **Gebruiksaanwijzing/Technische Beschrijving**
Scheermachine Favorita II, Favorita Speed, Electra® II, Ehmann turbo-line®

S **Bruksanvisning/Teknisk Beskrivning**
Klippmaskin Favorita II, Favorita Speed, Electra® II, Ehmann turbo-line®

RUS **Инструкция по примению/ Техническое описание**
Машина для стрижки Favorita II, Favorita Speed, Electra® II, Ehmann turbo-line®

PL **Instrukcja użytkowania/Opis Techniczny**
Maszynka do strzyżenia Favorita II, Favorita Speed, Electra® II, Ehmann turbo-line®

CN 使用说明书 / 技术描述
Favorita II, Favorita Speed, Electra® II, Ehmann turbo-line® 切割机

J 取扱説明書／技術仕様書
ヘアカッター Favorita II、Favorita Speed, Electra® II、Ehmann turbo-line®

KR 사용 설명서 / 기술 설명
Favorita II, Favorita Speed, Electra® II, Ehmann turbo-line® 면도기

B|BRAUN
SHARING EXPERTISE

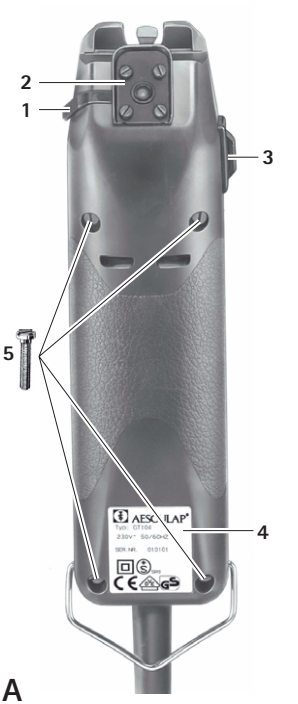
2
1
3
5
4
AESCULAP
Typ: GT104
230V~ 50/60HZ
SER.NR. 010101
A

6

AESCULAP
favorita II
7
B

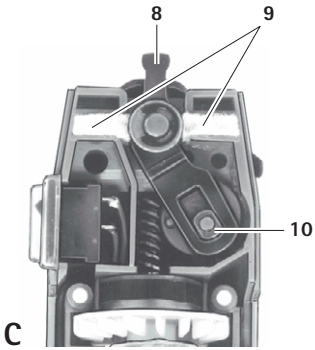
8
9
10
C

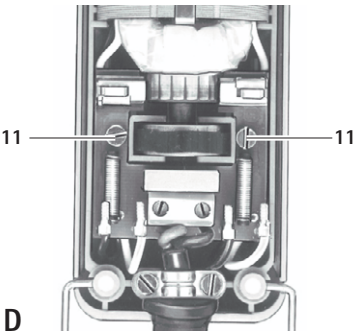
11
11
D

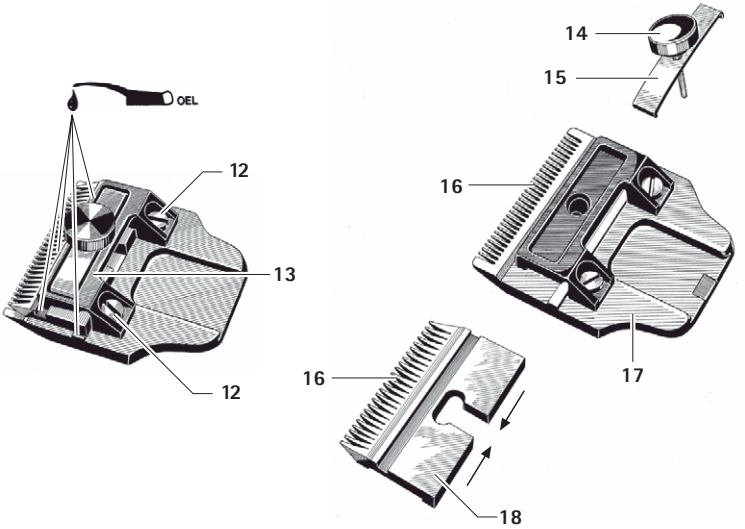
OEL
12
13
12
14
15
16
17
16
18

Schermaschine Favorita II, Favorita Speed, Electra® II, Ehmann turbo-line®

Legende

1 Hebel
2 Scherkopfhalter
3 Ein-/Aus-Schalter
4 Typenschild
5 Schrauben (4 Stück)
6 Kohle
7 Luftfilter
8 Schwinghebel
9 Ölfilze
10 Gleitstein
11 Schrauben (2 Stück)
12 Zylinderschrauben (2 Stück)
13 Druckstück
14 Rändelschraube
15 Blattfeder
16 Zähne
17 Obere Schneidplatte
18 Untere Schneidplatte

Symbole am Produkt

	Gebrauchsanweisung einhalten
	Kennzeichnung von Elektro- und Elektronikgeräten entsprechend Richtlinie 2012/19/EU (WEEE), siehe Kapitel Entsorgung

Inhaltsverzeichnis

1. Sichere Handhabung 13
2. Gerätebeschreibung 13
2.1 Lieferumfang 13
2.2 Zum Betrieb erforderliche Komponenten 14
2.3 Verwendungszweck 14
2.4 Funktionsweise 14
3. Vorbereiten und Aufstellen 14
4. Arbeiten mit dem Gerät 15
4.1 Bereitstellen 15
4.1.1 Zubehör anschließen 15
4.1.2 Scherkopf aufstecken 15
4.2 Funktionsprüfung 15
4.3 Handhabung Scherkopf 15
4.3.1 Plattendruck einstellen 15
4.3.2 Schneidplatte schleifen 15
4.3.3 Scherkopf demontieren 15
4.3.4 Scherkopf ölen 16
5. Aufbereitung 16
5.1 Reinigung/Desinfektion 16
5.2 Kontrolle, Pflege und Prüfung 17
6. Wartung 17
7. Fehler erkennen und beheben 18
8. Technischer Service 19
9. Zubehör/Ersatzteile 19
9.1 Scherköpfe 19
10. Technische Daten 20
10.1 Schermaschine Favorita II 20
10.2 Schermaschine Favorita Speed 20
10.3 Schermaschine Electra® II 20
10.4 Schermaschine Ehmann turbo-line® 20
10.5 Konformitätserklärung 20
11. Entsorgung 20
11.1 Nur für EU-Länder 20
12. 2 Jahre Gewährleistung 21

1. Sichere Handhabung

GEFAHR

Lebensgefahr durch elektrischen Stromschlag!

- **Produkt nicht öffnen.**
- **Produkt nur an ein Versorgungsnetz mit Schutzleiter anschließen.**

- Vor der Anwendung des Produkts Funktionsfähigkeit und ordnungsgemäßen Zustand prüfen.
- „Hinweise zur elektromagnetischen Verträglichkeit (EMV)“ beachten.
- Um Schäden durch unsachgemäßen Aufbau oder Betrieb zu vermeiden und die Gewährleistung und Haftung nicht zu gefährden:
  - Produkt nur gemäß dieser Gebrauchsanweisung verwenden.
  - Sicherheitsinformationen und Instandhaltungshinweise einhalten.
  - Zubehör, das nicht in der Gebrauchsanweisung erwähnt wird, nur mit Zustimmung des Herstellers verwenden.
- Produkt und Zubehör nur von Personen betreiben und anwenden lassen, die die erforderliche Ausbildung, Kenntnis oder Erfahrung haben.
- Gebrauchsanweisung für den Anwender zugänglich aufbewahren.
- Gültige Normen einhalten.
- Sicherstellen, dass die elektrische Installation des Raums den IEC-Anforderungen entspricht.
- Netzverbindungen durch Ziehen am Gerätestecker lösen, nie durch Ziehen am Kabel.
- Produkt nicht in explosionsgefährdeten Bereichen einsetzen.
- Kein beschädigtes oder defektes Produkt verwenden. Beschädigtes Produkt sofort aussortieren.

Hinweis

Dieses Gerät kann von Kindern ab 8 Jahren sowie Personen mit verringerten physischen, sensorischen oder mentalen Fähigkeiten oder Mangel an Erfahrung und Wissen benutzt werden, wenn sie beaufsichtigt oder bezüglich des sicheren Gebrauchs des Geräts unterwiesen wurden und die daraus resultierenden Gefahren verstehen. Kinder dürfen nicht mit dem Gerät spielen. Reinigung und Benutzer-Wartung dürfen nicht von Kindern ohne Beaufsichtigung durchgeführt werden.

Wenn die Netzanschlussleitung dieses Geräts beschädigt wird, muss sie durch den Hersteller, seinen Kundendienst oder eine ähnliche qualifizierte Person ersetzt werden, um Gefährdungen zu vermeiden.

2. Gerätebeschreibung

2.1 Lieferumfang

Bezeichnung	Art.-Nr.
Schermaschine Favorita II	
– 110 V bis 125 V	GT101
– 230 V	GT104
Schermaschine Favorita Speed	
– 230 V	GT114
Schermaschine Electra® II	
– 110 V bis 125 V	GH201
– 230 V	GH204
Schermaschine Ehmann turbo-line®	
– 230 V	GH214
Gebrauchsanweisung	TA009813

Hinweis

Der Scherkopf des Geräts ist nicht im Lieferumfang enthalten, da je nach Anwendung verschiedene Scherköpfe eingesetzt werden können.

2.2 Zum Betrieb erforderliche Komponenten

- Schermaschine Favorita II, Favorita Speed, Electra® II, Ehmann turbo-line®
- Scherkopf

2.3 Verwendungszweck

Hinweis

Das Gerät ist nur zum Schneiden von Tierhaaren vorgesehen.

Die Schermaschine Favorita II, Favorita Speed, Electra® II, Ehmann turbo-line® wird zum Scheren von Kleintieren verwendet.

Das Gerät muss je nach Anwendung mit einem Scherkopf eingesetzt werden.

2.4 Funktionsweise

Das Gerät wird mit dem Ein-/Ausschalter nach oben eingeschaltet und nach unten ausgeschaltet.

3. Vorbereiten und Aufstellen

Wenn die folgenden Vorschriften nicht beachtet werden, übernimmt Aesculap insoweit keinerlei Verantwortung.

➢ Beim Aufstellen und Betrieb des Produkts einhalten:

- die nationalen Installations- und Betreiber-Vorschriften,
- die nationalen Vorschriften über Brand- und Explosionsschutz.
- Anwendungshinweise gemäß IEC-/VDE-Bestimmungen.

GEFAHR

Brand- und Explosionsgefahr!

➢ **Produkt nicht in explosionsgefährdeten Bereichen einsetzen.**

VORSICHT

Beeinträchtigung der Funktion oder Beschädigung des Produkts durch unsachgemäße Aufstellung!

➢ **Produkt keiner direkten Sonneneinstrahlung oder Nässe aussetzen.**

➢ **Lüftungsschlitze des Produkts nicht abdecken.**

➢ **Nennspannung zwischen 100 V bis 240 V und einem Netzfrequenzbereich von 50 Hz bis 60 Hz anschließen.**

➢ **Sicherstellen, dass die Netzsteckdose des Versorgungsnetzes, die zur Spannungsversorgung des Produkts genutzt wird, frei zugänglich ist.**

4. Arbeiten mit dem Gerät

4.1 Bereitstellen

4.1.1 Zubehör anschließen

Zubehörkombinationen, die nicht in der Gebrauchsanweisung erwähnt sind, dürfen nur verwendet werden, wenn sie ausdrücklich für die vorgesehene Anwendung bestimmt sind. Leistungsmerkmale sowie Sicherheitsanforderungen dürfen nicht nachteilig beeinflusst werden.

- Bei Fragen wenden Sie sich an Ihren B. Braun/Aesculap-Partner oder den Aesculap Technischen Service, Adresse siehe Kapitel Technischer Service.

4.1.2 Scherkopf aufstecken

WARNUNG

Verletzungsgefahr durch scharfe Schneidplatten!

- **Scherkopf des Geräts vorsichtig behandeln.**

Hinweis

Der Scherkopf des Geräts ist nicht im Lieferumfang enthalten, da je nach Anwendung verschiedene Scherköpfe eingesetzt werden können.

- Ein-/Ausschalter **3** nach oben schieben, um Gerät einzuschalten.
- Hebel **1** in Richtung Gehäuse drücken.
- Scherkopf auf Scherkopfhalter **2** aufstecken.
- Hebel **1** loslassen.

  Der Scherkopf ist aufgesteckt.

4.2 Funktionsprüfung

- Sichtprüfung durchführen.
- Schalterstellung prüfen.
- Scherkopf korrekt aufstecken und ggf. ölen, siehe Kapitel Handhabung Scherkopf.
- Geladenen Reserve-Li-Ionen-Akku bereithalten.
- Akku-Schermaschine Favorita$_{CL}$/Libra vor Gebrauch reinigen, siehe Kapitel Reinigung/Desinfektion.

4.3 Handhabung Scherkopf

4.3.1 Plattendruck einstellen

Hinweis

Um die Schneidleistung zu erhöhen, muss bei Bedarf der Plattendruck reguliert werden, siehe Ausklappseite!

- Rändelschraube **14** so stark anziehen, dass sich die obere Schneidplatte **17** mit mittlerem Druck von der Seite mit der Hand bewegen lässt.

4.3.2 Schneidplatte schleifen

Hinweis

Zum Schleifen der Schneidplatte an den Technischen Service wenden, siehe Kapitel Technischer Service.

4.3.3 Scherkopf demontieren

WARNUNG

Verletzungsgefahr durch scharfe Schneidplatten!

- **Scherkopf des Geräts vorsichtig behandeln.**

- Rändelschraube **14** mit Blattfeder **15** lösen.
- Obere Schneidplatte **17** unter Druckstück **13** aus Scherkopf schieben.

  Der Scherkopf ist demontiert.

4.3.4 Scherkopf ölen

- Scherkopf demontieren, siehe Kapitel Scherkopf demontieren.
- Mit weichem Lappen oder Pinsel obere **17** und untere Schneidplatte **18** reinigen. Dabei sicherstellen, dass die Lücken zwischen den Zähnen **16** sauber sind.
- Obere **17** und untere Schneidplatte **18** leicht mit Spezialöl für Schneidköpfe GT604 einölen.

5. Aufbereitung

VORSICHT

Beschädigung oder Zerstörung des Produkts durch maschinelle Reinigung/Desinfektion oder Sterilisation!

- **Produkt nur manuell reinigen/desinfizieren.**
- **Produkt niemals sterilisieren.**

5.1 Reinigung/Desinfektion

Hinweis

Entsorgungs- und Hygienevorschriften einhalten!

Manuelle Reinigung/Desinfektion

GEFAHR

Stromschlag- und Brandgefahr!

- **Vor der Reinigung Netzstecker ziehen.**
- **Sicherstellen, dass keine Flüssigkeit in das Produkt eindringt.**
- **Nach der Reinigung/Desinfektion mindestens 1 Minute ablüften lassen.**

VORSICHT

Schäden am Produkt durch falsche Reinigung oder falsches Reinigungs-/Desinfektionsmittel!

- **Für die Flächenreinigung handelsübliches Mittel verwenden.**
- **Produkt nie in Wasser oder Reinigungsmittel legen.**
- **Keine Flüssigkeit in die Ladeschächte einbringen.**
- **Kontakte in den Ladeschächten mit größter Sorgfalt reinigen.**

- Gehäuse des Produkts mit einem flusenfreien Tuch, das mit einem handelsüblichen Mittel zur Wischdesinfektion befeuchtet ist, abwischen.
- Bei Bedarf Rückstände des Reinigungs- und Desinfektionsmittels nach dessen Einwirkzeit mit einem in sauberem Wasser angefeuchteten, flusenfreien Tuch abwischen.
- Zum Trocknen sauberes, flusenfreies Tuch verwenden.
- Kontakte in den Ladeschächten mit Isopropanol bzw. Äthylalkohol und einem Wattestäbchen reinigen. Keine korrosionsfördernden Chemikalien verwenden.
- Falls nötig, Reinigung/Desinfektion wiederholen.

Luftfilter reinigen

Hinweis

Der Luftfilter muss entweder wöchentlich oder nach Bedarf gereinigt werden!

- Luftfilter **7** nach hinten schieben und abnehmen.
- Luftfilter **7** ausblasen/auswaschen.
- Trockenen Luftfilter **7** aufschieben.

5.2 Kontrolle, Pflege und Prüfung

- Produkt auf Raumtemperatur abkühlen lassen.
- Produkt nach jeder Reinigung und Desinfektion prüfen auf: Sauberkeit, Funktion und Beschädigung.
- Scherkopf bei Bedarf ölen, siehe Kapitel Scherkopf ölen.
- Um die Schneidleistung zu erhöhen, bei Bedarf Plattendruck einstellen, siehe Kapitel Plattendruck einstellen.
- Produkt auf Beschädigungen, unregelmäßige Laufgeräusche, übermäßige Erwärmung oder zu starke Vibration prüfen.
- Scherkopf auf abgebrochene, beschädigte und stumpfe Schneiden kontrollieren.
- Beschädigtes Produkt sofort aussortieren.

6. Wartung

Um einen zuverlässigen Betrieb zu gewährleisten, empfiehlt Aesculap eine Wartung pro Jahr.

Service-Adressen

Albert Kerbl GmbH
Felizenzell 9
84428 Buchbach / Germany
Phone: +49 (0) 8086 933-100
Fax: +49 (0) 8086 933-500
E-Mail: info@kerbl.com
www.kerbl.com

Weitere Service-Adressen erfahren Sie über die oben genannte Adresse.

7. Fehler erkennen und beheben

Störung	Erkennung	Ursache	Behebung
Scherkopf bewegt sich nicht	Scherkopf ist blockiert	Scherkopf ist nicht korrekt eingerastet	Scherkopf korrekt einrasten, siehe Kapitel Scherkopf aufstecken
		Schwinghebel defekt	Schwinghebel ersetzen
Gerät schneidet schlecht oder gar nicht	Gerät schneidet nicht	Schneiden des Scherkopfs sind stumpf	Vom Hersteller instand setzen lassen
		Tierhaare sind zu nass	Nur trockene Tierhaare scheren
		Scherkopf hat zu wenig Scherdruck	Vom Hersteller instand setzen lassen
	Schneidleistung ist unzureichend	Schneiden des Scherkopfs sind nicht korrekt geschliffen	Vom Hersteller instand setzen lassen
	Starke Erwärmung des Schneidkopfs	Schneiden des Scherkopfs sind nicht geölt	Schneiden des Scherkopfs ölen, siehe Kapitel Scherkopf ölen
	Scherkopf ist blockiert	Tierhaare sind im Scherkopf eingeklemmt	Scherkopf demontieren und Tierhaare entfernen
Motor des Geräts läuft nicht	Gerät schneidet nicht	Kontakte sind verschmutzt	Gerät ausschalten und Kontakte reinigen
		Motor/Elektronik defekt	Vom Hersteller instand setzen lassen
	Brandgeruch aus dem Gehäuse	Motor ist verbrannt	Vom Hersteller instand setzen lassen
	Scherkopf ist blockiert	Scherkopf ist verschmutzt	Scherkopf reinigen und ölen, siehe Kapitel Scherkopf ölen
Motor des Geräts läuft sehr langsam	Ungewöhnliche Motorengeräusche	Schneiden des Scherkopfs sind nicht geölt	Schneiden des Scherkopfs ölen, siehe Kapitel Scherkopf ölen

8. Technischer Service

Modifikationen an medizintechnischer Ausrüstung können zu einem Verlust der Garantie-/Gewährleistungsansprüche sowie eventueller Zulassungen führen.

Service-Adressen

Albert Kerbl GmbH
Felizenzell 9
84428 Buchbach / Germany
Phone: +49 (0) 8086 933-100
Fax: +49 (0) 8086 933-500
E-Mail: info@kerbl.com
www.kerbl.com

Weitere Service-Adressen erfahren Sie über die oben genannte Adresse.

9. Zubehör/Ersatzteile

Art.-Nr.	Bezeichnung
GT604	Öl
GT605	Fett
GT104614	Kohlen
GT104803	Luftfilter
GT105808	Schwinghebel
GT104244	Gleitstein
GH214813	Luftfilter (Ehmann)
TA004662	Rändelschraube
TA004663	Zylinderschraube zur Befestigung des Druckstückes an der Unterplatte
GT730203	Blattfeder
GT730201	Druckstück aus Kunststoff

9.1 Scherköpfe

Scherkopf (komplett)	Größe EU
GH700	1/20 mm
GH703	1/10 mm
GT730	1/2 mm
GH730	turbo-line®
GH712	1,0 mm
GT736	1,0 mm
GT710	1,6 mm
GT715	2,0 mm
GT742	2,0 mm
GT746	
GT748	3,0 mm
GT754	3,0 mm
GT758	5,0 mm
GT770	7,0 mm
GT772	
GT779	9 mm
GT782	12 mm
GT784	16 mm

10. Technische Daten

10.1 Schermaschine Favorita II

Gerätetyp	GT101 (30 W/110 V bis 125 V) GT104 (30 W/230 V)
Hubzahl	2 300 1/min
Schutzklasse (gemäß IEC 60601-1)	II
Gewicht (ohne Scherkopf)	ca. 650 g

10.2 Schermaschine Favorita Speed

Gerätetyp	GT114 (35 W/230 V)
Hubzahl	3 000 1/min
Schutzklasse (gemäß IEC 60601-1)	II
Gewicht (ohne Scherkopf)	ca. 650 g

10.3 Schermaschine Electra® II

Gerätetyp	GH201 (25 W/110 V bis 125 V) GH204 (25 W/230 V)
Hubzahl	2 300 1/min
Schutzklasse (gemäß IEC 60601-1)	II
Gewicht (ohne Scherkopf)	ca. 650 g

10.4 Schermaschine Ehmann turbo-line®

Gerätetyp	GH214 (30 W/230 V)
Hubzahl	2 300 1/min
Schutzklasse (gemäß IEC 60601-1)	II
Gewicht (ohne Scherkopf)	ca. 650 g

10.5 Konformitätserklärung

CE	Wir erklären in alleiniger Verantwortung, dass dieses Produkt mit den folgenden Normen oder normativen Dokumenten übereinstimmt: 2004/108/EG EMV-Richtlinie DIN EN 60335-1 DIN EN 60335-2-8 Sicherheit elektrischer Geräte für den Hausgebrauch und ähnliche Zwecke - allgemeine Anforderungen - für Haarschneidemaschinen Aesculap Suhl GmbH

11. Entsorgung

Elektrowerkzeuge, Zubehör und Verpackung sollen einer umweltgerechten Wiederverwertung zugeführt werden.

11.1 Nur für EU-Länder

	Werfen Sie Elektrowerkzeuge nicht in den Hausmüll! Gemäß der Europäischen Richtlinie 2012/19/EU über Elektro- und Elektronik-Altgeräte und ihrer Umsetzung in nationales Recht müssen nicht mehr gebrauchsfähige Elektrowerkzeuge getrennt gesammelt und einer umweltgerechten Wiederverwertung zugeführt werden.

12. 2 Jahre Gewährleistung

Sehr geehrte Kundin, sehr geehrter Kunde,

herzlichen Dank, dass Sie sich für ein Produkt aus unserem Hause entschieden haben.

Der Name Aesculap steht seit Jahrzehnten für geprüfte Qualität und erstklassigen Service. Unseren Kunden bieten wir innovative und leistungsfähige Produkte. Aesculap stellt hochwertige Geräte her und sichert Ihnen die Verwendung hochwertigen Materials und sorgfältiger Herstellung zu. Gerne möchten wir Sie darauf hinweisen, dass wir für Sachmängel unserer Produkte nicht haften, wenn diese durch unsachgemäßen Gebrauch, normalen Verschleiß oder dadurch entstehen, dass das Produkt unsachgemäß verwendet wird oder nicht passende oder nicht einwandfrei funktionierende Fremdprodukte eingesetzt werden.

Teile, die typischerweise dem Verschleiß unterliegen, und für die wir deshalb nicht haften, sind der Akku und der Scherkopf. Ebenfalls ausgenommen sind Sachmängel, die den Wert oder die Funktion nicht oder nur unerheblich beeinflussen.

Sollten wir im Rahmen unserer Gewährleistung haften, behalten wir uns vor, das Produkt zu reparieren oder auszutauschen.