Aesculap Suhl GmbH

GB **Instructions for use/Technical description**
Clipper FAV5

D **Gebrauchsanweisung/Technische Beschreibung**
Schermaschine FAV5

F **Mode d'emploi/Description technique**
Tondeuse FAV5

E **Instrucciones de manejo/Descripción técnica**
Esquiladora FAV5

I **Istruzioni per l'uso/Descrizione tecnica**
Tosatrice FAV5

NL **Gebruiksaanwijzing/Technische Beschrijving**
Scheermachine FAV5

S **Bruksanvisning/Teknisk Beskrivning**
Klippmaskin FAV5

RUS **Инструкция по применению/ Техническое описание**
Машинка для стрижки FAV5

PL **Instrukcja użytkowania/Opis Techniczny**
Maszynka do strzyżenia FAV5

CN 使用说明书 / 技术描述
FAV5 剪毛机

J 取扱説明書／技術仕様書
ヘアカッター FAV5

KR 사용 설명서 / 기술 설명
FAV5 면도기

B|BRAUN
SHARING EXPERTISE

1
1
2
3
4
5
4
7
6
7
FAV
AESCULAP®
AESCULAP®
Typ: GT105 30W
110 – 125V AC 50/60Hz
SER.NR. 000089

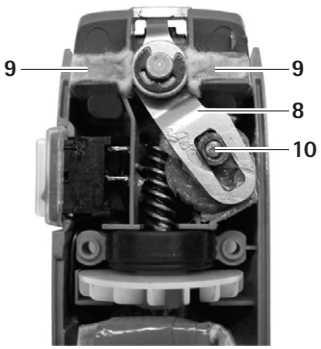
9
9
8
10

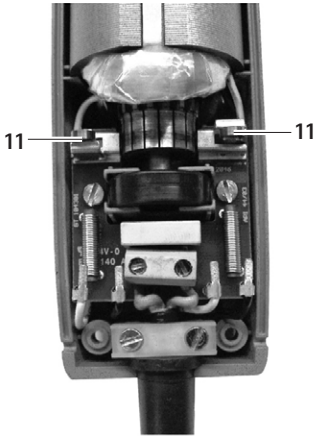
11
11

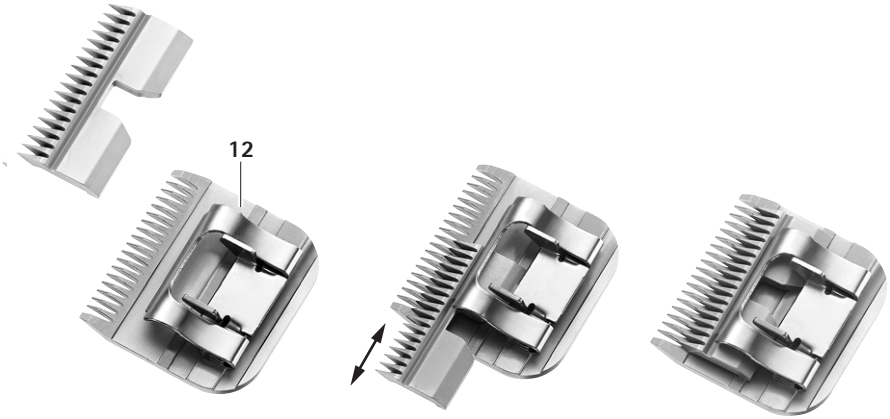
12

Schermaschine FAV5

Legende

1 Messerscharnier (komplett)
2 Scherkopf-Verriegelung
3 Ein-/Aus-Schalter
4 Schrauben (4 Stück)
5 Typenschild
6 Gehäuseoberschale
7 Luftfilter
8 Schwinghebel
9 Ölfilze
10 Gleitstein
11 Kohle
12 Scherkopf

Symbole am Produkt

	Gebrauchsanweisung einhalten
	Kennzeichnung von Elektro- und Elektronikgeräten entsprechend Richtlinie 2012/19/EU (WEEE), siehe Kapitel Entsorgung

Inhaltsverzeichnis

1. Sichere Handhabung 13
2. Gerätebeschreibung 13
2.1 Lieferumfang 13
2.2 Zum Betrieb erforderliche Komponenten 13
2.3 Verwendungszweck Schermaschine FAV5 14
2.4 Funktionsweise Schermaschine FAV5 14
3. Vorbereiten und Aufstellen 14
4. Arbeiten mit der Schermaschine FAV5 14
4.1 Bereitstellen 14
4.1.1 Zubehör 14
4.1.2 Scherkopf aufstecken 15
4.2 Funktionsprüfung Schermaschine FAV5 15
4.3 Handhabung Schneidsatz 16
4.3.1 Schneidplatte schleifen 16
4.3.2 Scherkopf austauschen 16
4.3.3 Scherkopf ölen 16
5. Aufbereitung 17
5.1 Reinigung/Desinfektion 17
5.2 Kontrolle, Pflege und Prüfung 17
6. Wartung 18
7. Fehler erkennen und beheben 19
8. Technischer Service 20
9. Zubehör/Ersatzteile 20
9.1 Scherköpfe 20
10. Technische Daten 21
10.1 Schermaschine FAV5 21
10.2 Konformitätserklärung 21
11. Entsorgung 21
11.1 Nur für EU-Länder 21
12. 2 Jahre Gewährleistung 21

1. Sichere Handhabung

GEFAHR

Lebensgefahr durch elektrischen Stromschlag!

- **Produkt nicht öffnen.**
- **Produkt nur an ein Versorgungsnetz mit Schutzleiter anschließen.**

- Vor der Anwendung des Produkts Funktionsfähigkeit und ordnungsgemäßen Zustand prüfen.
- „Hinweise zur elektromagnetischen Verträglichkeit (EMV)“ beachten.
- Um Schäden durch unsachgemäßen Aufbau oder Betrieb zu vermeiden und die Gewährleistung und Haftung nicht zu gefährden:
  - Produkt nur gemäß dieser Gebrauchsanweisung verwenden.
  - Sicherheitsinformationen und Instandhaltungshinweise einhalten.
  - Zubehör, das nicht in der Gebrauchsanweisung erwähnt wird, nur mit Zustimmung des Herstellers verwenden.
- Produkt und Zubehör nur von Personen betreiben und anwenden lassen, die die erforderliche Ausbildung, Kenntnis oder Erfahrung haben.
- Gebrauchsanweisung für den Anwender zugänglich aufbewahren.
- Gültige Normen einhalten.
- Sicherstellen, dass die elektrische Installation des Raums den IEC-Anforderungen entspricht.
- Netzverbindungen durch Ziehen am Gerätestecker lösen, nie durch Ziehen am Kabel.
- Produkt nicht in explosionsgefährdeten Bereichen einsetzen.
- Kein beschädigtes oder defektes Produkt verwenden. Beschädigtes Produkt sofort aussortieren.

Hinweis

Dieses Gerät kann von Kindern ab 8 Jahren sowie Personen mit verringerten physischen, sensorischen oder mentalen Fähigkeiten oder Mangel an Erfahrung und Wissen benutzt werden, wenn sie beaufsichtigt oder bezüglich des sicheren Gebrauchs des Geräts unterwiesen wurden und die daraus resultierenden Gefahren verstehen. Kinder dürfen nicht mit dem Gerät spielen. Reinigung und Benutzer-Wartung dürfen nicht von Kindern ohne Beaufsichtigung durchgeführt werden.

Wenn die Netzanschlussleitung dieses Geräts beschädigt wird, muss sie durch den Hersteller, seinen Kundendienst oder eine ähnliche qualifizierte Person ersetzt werden, um Gefährdungen zu vermeiden.

2. Gerätebeschreibung

2.1 Lieferumfang

Bezeichnung	Art.-Nr.
Schermaschine FAV5	GT105 GT105G GT105J GT105K GT330 #10 (USA+GB)
Gebrauchsanweisung	TA012748

Hinweis

Der Scherkopf GT330 #10 (USA+GB) der Schermaschine FAV5 ist im Lieferumfang enthalten. Je nach Anwendung können verschiedene Scherköpfe (Typ SNAP ON) eingesetzt werden!

2.2 Zum Betrieb erforderliche Komponenten

- Schermaschine FAV5
- Scherkopf

2.3 Verwendungszweck Schermaschine FAV5

Hinweis
Das Gerät ist nur zum Schneiden von Tierhaaren vorgesehen.
Die Schermaschine FAV5 wird zum Scheren von Kleintieren verwendet.
Die Schermaschine FAV5 muss je nach Anwendung mit einem Scherkopf eingesetzt werden.

2.4 Funktionsweise Schermaschine FAV5

Die Schermaschine FAV5 wird mit dem Ein-/Aus-Schalter nach oben eingeschaltet und nach unten ausgeschaltet.

3. Vorbereiten und Aufstellen

Wenn die folgenden Vorschriften nicht beachtet werden, übernimmt Aesculap insoweit keinerlei Verantwortung.

- ➢ Beim Aufstellen und Betrieb des Produkts einhalten:
  - die nationalen Installations- und Betreiber-Vorschriften,
  - die nationalen Vorschriften über Brand- und Explosionsschutz,
  - Anwendungshinweise gemäß IEC-/VDE-Bestimmungen.
- ➢ Vor dem Anschluss der Schermaschine an das Stromnetz sicherstellen, dass die Spannung, die auf dem Typenschild **5** angegeben ist, mit der Netzspannung übereinstimmt.

GEFAHR

Brand- und Explosionsgefahr!

- ➢ **Produkt nicht in explosionsgefährdeten Bereichen einsetzen.**

VORSICHT

Beeinträchtigung der Funktion oder Beschädigung des Produkts durch unsachgemäße Aufstellung!

- ➢ **Produkt keiner direkten Sonneneinstrahlung oder Nässe aussetzen.**
- ➢ **Lüftungsschlitze des Produkts nicht abdecken.**
- ➢ **Sicherstellen, dass die Netzsteckdose des Versorgungsnetzes, die zur Spannungsversorgung des Produkts genutzt wird, frei zugänglich ist.**

4. Arbeiten mit der Schermaschine FAV5

4.1 Bereitstellen

4.1.1 Zubehör

Zubehörkombinationen, die nicht in der Gebrauchsanweisung erwähnt sind, dürfen nur verwendet werden, wenn sie ausdrücklich für die vorgesehene Anwendung bestimmt sind. Leistungsmerkmale sowie Sicherheitsanforderungen dürfen nicht nachteilig beeinflusst werden.

- ➢ Bei Fragen wenden Sie sich an Ihren B. Braun/Aesculap-Partner oder den Aesculap Technischen Service, Adresse siehe Kapitel Technischer Service.

4.1.2 Scherkopf aufstecken

WARNUNG

Verletzungsgefahr durch scharfe Schneidplatten!

- **Scherkopf der Schermaschine FAV5 vorsichtig behandeln.**

Hinweis

Der Scherkopf GT330 #10 (USA+GB) der Schermaschine FAV5 ist im Lieferumfang enthalten. Je nach Anwendung können verschiedene Scherköpfe eingesetzt werden!

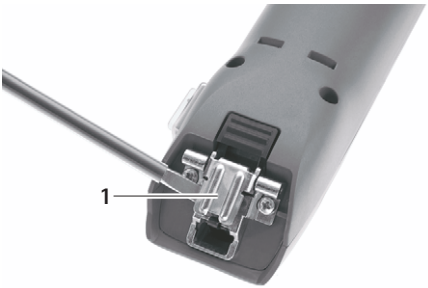

Abb. 1

- Bei geschlossenem Messerscharnier: Messerscharnier **1** mit Schraubendreher aufklappen, siehe Abb. 1.

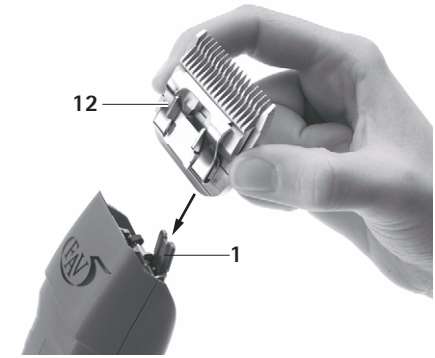

Abb. 2

- Scherkopf **12** auf geöffnetes Messerscharnier **1** stecken, siehe Abb. 2.
- Ein-/Aus-Schalter **3** drücken.

Abb. 3

- Scherkopf **12** leicht in Richtung Schermaschine FAV5 drücken, siehe Abb. 3.
  Der Scherkopf **12** rastet hörbar ein.
- Sicherstellen, dass der Scherkopf **12** korrekt auf der Schermaschine FAV5 sitzt.

4.2 Funktionsprüfung Schermaschine FAV5

- Sichtprüfung durchführen.
- Schalterstellung prüfen.
- Schneidsatz korrekt aufstecken und ggf. ölen, siehe Kapitel Handhabung Schneidsatz.
- Schermaschine FAV5 vor Gebrauch reinigen, siehe Kapitel Reinigung/Desinfektion.

Schermaschine FAV5

4.3 Handhabung Schneidsatz

4.3.1 Schneidplatte schleifen

Hinweis
Zum Schleifen der Schneidplatte an den Technischen Service wenden, siehe Kapitel Technischer Service.

4.3.2 Scherkopf austauschen

WARNUNG

Verletzungsgefahr durch scharfe Schneidplatten!

- **Scherkopf der Schermaschine FAV5 vorsichtig behandeln.**

Abb. 4

- Ein-/Aus-Schalter **3** drücken, um Schermaschine FAV5 auszuschalten, siehe Abb. 4.
- Scherkopf-Verriegelung **2** drücken, siehe Abb. 4.

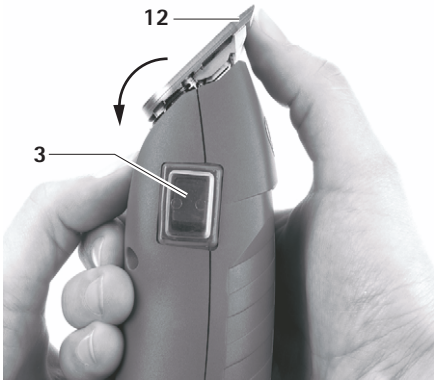

Abb. 5

- Scherkopf **12** nach vorne aufklappen, siehe Abb. 5.
- Scherkopf **12** abnehmen.
- Aufgeklapptes Messerscharnier **1** mit Pinsel reinigen.
- Scherkopf **12** auf Messerscharnier **1** stecken.
- Netzanschlussleitung der Schermaschine FAV5 einstecken.
- Ein-/Aus-Schalter **3** drücken.
- Scherkopf **12** leicht in Richtung Schermaschine FAV5 drücken.
  Der Scherkopf **12** rastet hörbar ein.
- Sicherstellen, dass der Scherkopf **12** korrekt auf der Schermaschine FAV5 sitzt.

4.3.3 Scherkopf ölen

- Mit weichem Lappen oder Pinsel obere und untere Schneidplatte reinigen. Dabei sicherstellen, dass die Lücken zwischen den Zähnen sauber sind.
- Obere und untere Schneidplatte leicht mit Spezialöl für Schneidköpfe GT604 einölen.

5. Aufbereitung

VORSICHT

Beschädigung oder Zerstörung des Produkts durch maschinelle Reinigung/Desinfektion oder Sterilisation!

- **Produkt nur manuell reinigen/desinfizieren.**
- **Produkt niemals sterilisieren.**

5.1 Reinigung/Desinfektion

Hinweis
Entsorgungs- und Hygienevorschriften einhalten!

Manuelle Reinigung/Desinfektion

GEFAHR

Stromschlag- und Brandgefahr!

- **Vor der Reinigung Netzstecker ziehen.**
- **Sicherstellen, dass keine Flüssigkeit in das Produkt eindringt.**
- **Nach der Reinigung/Desinfektion mindestens 1 Minute ablüften lassen.**

VORSICHT

Schäden am Produkt durch falsche Reinigung oder falsches Reinigungs-/Desinfektionsmittel!

- **Für die Flächenreinigung handelsübliches Mittel verwenden.**
- **Produkt nie in Wasser oder Reinigungsmittel legen.**
- **Keine Flüssigkeit in die Ladeschächte einbringen.**
- **Kontakte in den Ladeschächten mit größter Sorgfalt reinigen.**

- Gehäuse des Produkts mit einem flusenfreien Tuch, das mit einem handelsüblichen Mittel zur Wischdesinfektion befeuchtet ist, abwischen.
- Bei Bedarf Rückstände des Reinigungs- und Desinfektionsmittels nach dessen Einwirkzeit mit einem in sauberem Wasser angefeuchteten, flusenfreien Tuch abwischen.
- Zum Trocknen sauberes, flusenfreies Tuch verwenden.
- Falls nötig, Reinigung/Desinfektion wiederholen.

Luftfilter reinigen

Hinweis
Der Luftfilter muss entweder wöchentlich oder nach Bedarf gereinigt werden!

- Luftfilter **7** nach hinten schieben und abnehmen.
- Luftfilter **7** ausblasen/auswaschen.
- Trockenen Luftfilter **7** aufschieben.

5.2 Kontrolle, Pflege und Prüfung

- Produkt auf Raumtemperatur abkühlen lassen.
- Produkt nach jeder Reinigung und Desinfektion prüfen auf: Sauberkeit, Funktion und Beschädigung.
- Scherkopf bei Bedarf ölen, siehe Kapitel Scherkopf ölen.
- Produkt auf Beschädigungen, unregelmäßige Laufgeräusche, übermäßige Erwärmung oder zu starke Vibration prüfen.
- Schneidsatz auf abgebrochene, beschädigte und stumpfe Schneiden kontrollieren.
- Beschädigtes Produkt sofort aussortieren.

Schermaschine FAV5

6. Wartung

Um einen zuverlässigen Betrieb zu gewährleisten, empfiehlt Aesculap eine Wartung im Jahr.

Service-Adressen

Albert Kerbl GmbH
Felizenzell 9
84428 Buchbach / Germany
Phone: +49 (0) 8086 933-100
Fax: +49 (0) 8086 933-500
E-Mail: info@kerbl.com
www.kerbl.com

Weitere Service-Adressen erfahren Sie über die oben genannte Adresse.

7. Fehler erkennen und beheben

Störung	Erkennung	Ursache	Behebung
Scherkopf bewegt sich nicht	Scherkopf ist blockiert	Scherkopf ist nicht korrekt eingerastet	Scherkopf korrekt einrasten, siehe Kapitel Scherkopf aufstecken
		Schwinghebel defekt	Schwinghebel ersetzen
Schermaschine FAV5 schneidet schlecht oder gar nicht	Schermaschine FAV5 schneidet nicht	Schneiden des Scherkopfs sind stumpf	Vom Hersteller instand setzen lassen
		Tierhaare sind zu nass	Nur trockene Tierhaare scheren
		Scherkopf hat zu wenig Scherdruck	Vom Hersteller instand setzen lassen
	Schneidleistung ist unzureichend	Schneiden des Scherkopfs sind nicht korrekt geschliffen	Vom Hersteller instand setzen lassen
	Starke Erwärmung des Schneidkopfs	Schneiden des Scherkopfs sind nicht geölt	Schneiden des Scherkopfs ölen, siehe Kapitel Scherkopf ölen
	Scherkopf ist blockiert	Tierhaare sind im Scherkopf eingeklemmt	Scherkopf demontieren und Tierhaare entfernen
Motor der Schermaschine FAV5 läuft nicht	Schermaschine FAV5 schneidet nicht	Kontakte sind verschmutzt	Schermaschine FAV5 ausschalten und Kontakte reinigen
		Motor/Elektronik defekt	Vom Hersteller instand setzen lassen
	Brandgeruch aus dem Gehäuse	Motor ist verbrannt	Vom Hersteller instand setzen lassen
	Scherkopf ist blockiert	Scherkopf ist verschmutzt	Scherkopf reinigen und ölen, siehe Kapitel Scherkopf ölen
Motor der Schermaschine FAV5 läuft sehr langsam	Ungewöhnliche Motorengeräusche	Schneiden des Scherkopfs sind nicht geölt	Schneiden des Scherkopfs ölen, siehe Kapitel Scherkopf ölen

8. Technischer Service

Modifikationen an medizintechnischer Ausrüstung können zu einem Verlust der Garantie-/Gewährleistungsansprüche sowie eventueller Zulassungen führen.

Service-Adressen

Albert Kerbl GmbH
Felizenzell 9
84428 Buchbach / Germany
Phone: +49 (0) 8086 933-100
Fax: +49 (0) 8086 933-500
E-Mail: info@kerbl.com
www.kerbl.com

Weitere Service-Adressen erfahren Sie über die oben genannte Adresse.

9. Zubehör/Ersatzteile

Art.-Nr.	Bezeichnung
GT604	Öl
GT605	Fett
GT104614	Kohlen
GT104803	Luftfilter
GT105808	Schwinghebel
GT105415	Messerscharnier (komplett)

9.1 Scherköpfe

Scherkopf (komplett)	Größe EU	Größe US
GT305	0,2 mm	#50
GT310	0,25 mm	#40
GT317	0,5 mm	#30
GT320	0,8 mm	#5/8
GT323	0,8 mm	#7/8
GT326	1,2 mm	#15
GT330	1,5 mm	#10
GT333	2,0 mm	#9
GT339	2,4 mm	#10W
GT341	2,8 mm	#8
GT343	3,2 mm	#7
GT345	3,2 mm	#7F
GT357	6,3 mm	#5
GT360	6,3 mm	#5F
GT364	9,5 mm	#4F
GT366	9,5 mm	#4

Hinweis
Weitere Details zu den Scherköpfen sind im Prospekt V06902 beschrieben!

10. Technische Daten

10.1 Schermaschine FAV5

Gerätetyp	GT105 (30 W/230 V)
Hubzahl	2 300 1/min
Schutzklasse (gemäß IEC 60601-1)	II
Gewicht (ohne Scherkopf)	ca. 800 g

10.2 Konformitätserklärung

CE	Wir erklären in alleiniger Verantwortung, dass dieses Produkt mit den folgenden Normen oder normativen Dokumenten übereinstimmt: 2004/108/EG EMV-Richtlinie DIN EN 60335-1 DIN EN 60335-2-8 Sicherheit elektrischer Geräte für den Hausgebrauch und ähnliche Zwecke - allgemeine Anforderungen - für Haarschneidemaschinen Aesculap Suhl GmbH

11. Entsorgung

Elektrowerkzeuge, Zubehör und Verpackung sollen einer umweltgerechten Wiederverwertung zugeführt werden.

11.1 Nur für EU-Länder

	Werfen Sie Elektrowerkzeuge nicht in den Hausmüll! Gemäß der Europäischen Richtlinie 2012/19/EU über Elektro- und Elektronik-Altgeräte und ihrer Umsetzung in nationales Recht müssen nicht mehr gebrauchsfähige Elektrowerkzeuge getrennt gesammelt und einer umweltgerechten Wiederverwertung zugeführt werden.

12. 2 Jahre Gewährleistung

Sehr geehrte Kundin, sehr geehrter Kunde,

herzlichen Dank, dass Sie sich für ein Produkt aus unserem Hause entschieden haben.

Der Name Aesculap steht seit Jahrzehnten für geprüfte Qualität und erstklassigen Service. Unseren Kunden bieten wir innovative und leistungsfähige Produkte. Aesculap stellt hochwertige Geräte her und sichert Ihnen die Verwendung hochwertigen Materials und sorgfältiger Herstellung zu. Gerne möchten wir Sie darauf hinweisen, dass wir für Sachmängel unserer Produkte nicht haften, wenn diese durch unsachgemäßen Gebrauch, normalen Verschleiß oder dadurch entstehen, dass das Produkt unsachgemäß verwendet wird oder nicht passende oder nicht einwandfrei funktionierende Fremdprodukte eingesetzt werden.

Teile, die typischerweise dem Verschleiß unterliegen, und für die wir deshalb nicht haften, sind der Akku und der Scherkopf. Ebenfalls ausgenommen sind Sachmängel, die den Wert oder die Funktion nicht oder nur unerheblich beeinflussen.

Sollten wir im Rahmen unserer Gewährleistung haften, behalten wir uns vor, das Produkt zu reparieren oder auszutauschen.