Aesculap

GB **Translation of the original instructions**
Exacta GT416 / Isis GT421

D **Originalbetriebsanleitung**
Exacta GT416 / Isis GT421

F **Traduction de la notice originale**
Exacta GT416 / Isis GT421

E **Traducción del manual original**
Exacta GT416 / Isis GT421

I **Traduzione delle istruzioni originali**
Exacta GT416 / Isis GT421

NL **Vertaling van de oorspronkelijke gebruiksaanwijzing**
Exacta GT416 / Isis GT421

S **Översättning av bruksanvisning i original**
Exacta GT416 / Isis GT421

RUS **Инструкция по применению**
Exacta GT416 / Isis GT421

PL **Tłumaczenie instrukcji oryginalnej**
Exacta GT416 / Isis GT421

TW **使用说明书**
Exacta GT416 / Isis GT421

B|BRAUN
SHARING EXPERTISE

Inhaltsverzeichnis

1. Bezeichnung der Teile 25
2. Sicherheit 25
2.1 Begriffserklärung 25
2.2 Bestimmungsgemäße Verwendung 26
2.3 Wichtige Gefahrhinweise 26
2.4 Allgemeine Sicherheitshinweise 28
2.5 Sicherheit während des Betriebes 29
3. Vorbereitung. 31
3.1 Ladevorgang 31
3.2 Verbindungsleitung verstauen 32
3.3 Netzstecker-Adapter wechseln 33
4. Bedienung. 34
4.1 Ein- und Ausschalten. 34
4.2 Kammaufsatz 34
5. Reinigung und Pflege. 34
6. Was tun, wenn 37
7. Entsorgung 38
8. Technische Daten. 38
9. 2 Jahre Gewährleistung. 39

Herzlichen Dank

für den Kauf der **Exacta/Isis**, der neuen Schermaschine von Aesculap.

Sie entspricht dem neuesten Stand der Technik, ist innovativ und designorientiert. Bei der Entwicklung der Schermaschine wurden die Anforderungen an einen Profi-Trimmer berücksichtigt. Die Schermaschine ist besonders zum präzisen Schneiden der Haarkonturen geeignet.

Neben einer optimalen Schneidleistung bietet Ihnen die **Exacta/Isis**:

- geringes Gewicht
- einen vibrationsarmen und leisen Motor
- Langer Akkubetrieb durch Li-Ionen Akku
- 4-Stufen-Schnittlängenverstellung mit Kammaufsatz
- Kabeldepot

Wir wünschen Ihnen viel Freude beim Arbeiten mit der Schermaschine.

Ihre
Aesculap Suhl GmbH

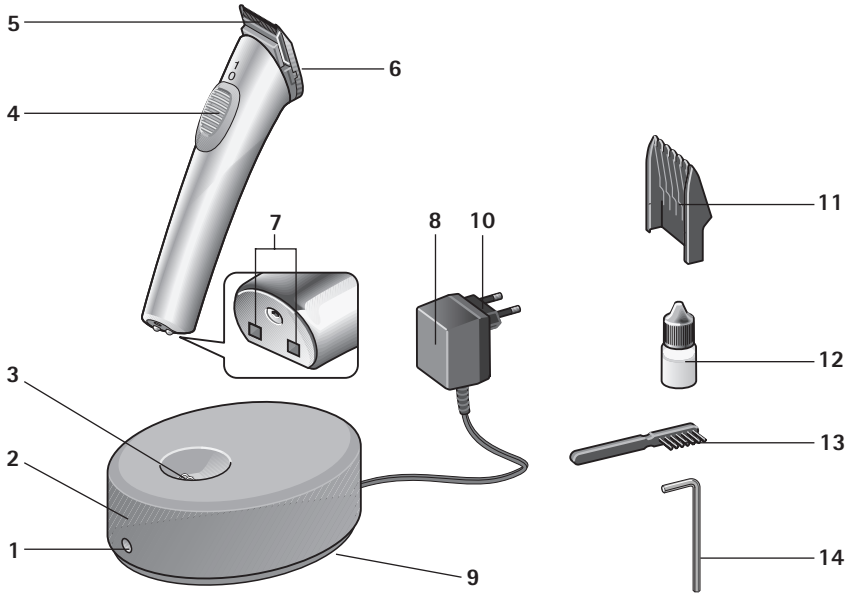
5
6
4
7
8
10
11
12
3
2
13
1
9
14

1. Bezeichnung der Teile

1 Ladeanzeige
2 Ladestation
3 Ladekontakte
4 Ein-/Ausschalter
5 Scherkopf
6 Befestigungsschraube Scherkopf
7 Ladekontakte des Gerätes
8 Steckernetzgerät
9 Kabeldepot
10 Netzstecker-Adapter
11 Kammaufsatz
12 Ölflasche
13 Reinigungspinsel
14 Innensechskantschlüssel (im Boden der Ladestation)

2. Sicherheit

Bitte lesen Sie die Gebrauchsanweisung, besonders das Kapitel "Sicherheit" sorgfältig durch, **bevor** Sie die Schermaschine in Betrieb nehmen. So schützen Sie sich vor möglichen Gefahren und das Gerät vor Schäden durch Fehlbedienung.

Bewahren Sie diese Gebrauchsanweisung zum späteren Nachlesen auf. Bei Weitergabe des Gerätes geben Sie bitte auch diese Gebrauchsanweisung mit.

2.1 Begriffserklärung

In dieser Gebrauchsanweisung finden Sie die folgenden Begriffe:

Hohes Risiko. Missachtung der Warnung kann schwere Verletzungen verursachen.

Mittleres Risiko. Missachtung der Warnung kann einen Sachschaden verursachen.

HINWEIS

Geringes Risiko. Hinweise, die Sie beim Umgang mit dem Gerät beachten sollten.

2.2 Bestimmungsgemäße Verwendung

- Die Schermaschine wird zum Trimmen von Kleintierhaaren verwendet.
- Das Gerät ist nur für den Gebrauch in Innenräumen ausgelegt! Nicht außerhalb der Räumlichkeiten (Garten, Terrasse etc.) in Betrieb nehmen!
- Das Gerät wurde für den professionellen Einsatz im Grooming-Salon und in der Tierarztpraxis entwickelt. Unter Beachtung der Sicherheitshinweise ist auch ein Einsatz zu Hause möglich.

2.3 Wichtige Gefahrhinweise

Gefahr eines elektrischen Schlages!

➢ Das Gerät darf niemals in der Badewanne, Dusche, über einem gefüllten Waschbecken / sonstigen Gefäß aufgeladen oder betrieben werden.

➢ Halten Sie das Gerät, die Ladestation und die Verbindungsleitung von Feuchtigkeit, Wasser und anderen Flüssigkeiten fern und bedienen Sie es nicht mit nassen Händen.

- Das Gerät, die Ladestation und die Verbindungsleitung nicht unter Wasser tauchen oder unter fließendem Wasser abspülen.
- Sollte das Gerät ins Wasser gefallen sein, darf es danach nicht wieder benutzt werden.
- Einen zusätzlichen Schutz bietet der Einbau einer **Fehlerstromschutzeinrichtung**, mit einem Nennauslösestrom von weniger als 30 mA, in der Hausinstallation. Wir empfehlen Ihnen, die Stromkreise von Ihrem Elektrofachmann mit einer FI-Schutzschaltung absichern zu lassen.

WARNUNG

Nach ausgedehntem Gebrauch kann der Scherkopf heiß werden!

Hinweis
Die Haarschneidemaschine darf nur mit einem Netzteil entsprechend den Angaben auf dem Typenschild betrieben werden.

GEFAHR

Gefahr durch verschluckbare Teile!

➢ Deckel der Ölflasche von Kindern bis 36 Monaten fernhalten.

2.4 Allgemeine Sicherheitshinweise

- Nehmen Sie das Gerät niemals in Betrieb, wenn:
  - das Gerät, die Ladestation oder die Verbindungsleitung beschädigt ist.
  - der Scherkopf beschädigt oder angebrochen ist, da die Haut verletzt werden kann.
  - das Gerät gefallen ist, sichtbare Schäden aufweist oder die Funktionsweise eingeschränkt ist.
  - das Gerät so beschädigt ist, dass elektrische Teile freiliegen.

In jedem Fall sofort das Gerät vom Netz trennen und den technischen Kundendienst informieren!

- Überprüfen Sie, ob die Netzspannung mit der auf dem Typenschild angegebenen Spannung übereinstimmt.
- Gerät nur mit Original-Netzteil betreiben.
  Hat das Gerät die Markierung T10, kann jedes Netzteil des Modells T10 verwendet werden.

Schermaschinen für Tiere dürfen nur von unterwiesenen Personen benutzt werden.

- Bewahren Sie das Gerät für Kinder unzugänglich auf.
- Halten Sie ebenfalls das Verpackungsmaterial, wie z. B. Folien, von Kindern fern.
- Legen Sie die Verbindungsleitung so, dass niemand darüber stolpert oder darauf tritt!
- Schützen Sie die Verbindungsleitung vor Beschädigungen. Ziehen Sie niemals an der Verbindungsleitung. Fassen Sie das Steckernetzgerät an, wenn Sie dieses aus der Steckdose ziehen. Halten Sie die Leitung von heißen Oberflächen fern. Überprüfen Sie die Verbindungsleitung regelmäßig auf Beschädigungen.
- Gerät nur zwischen 0°C–40°C betreiben oder laden.
- Um eine Gefährdung zu vermeiden, dürfen Reparaturen nur vom autorisierten Aesculap-Kundendienst ausgeführt werden. Dies gilt auch für den Austausch des Akkus.
- Der Scherkopf darf nicht zerlegt werden.

2.5 Sicherheit während des Betriebes

GEFAHR

Greifen Sie beim eingeschalteten Gerät nicht in oder an den Scherkopf.

- Für einwandfreien Betrieb muss der Scherkopf regelmäßig gereinigt und an den entsprechenden Stellen geölt werden (siehe "Reinigung und Pflege" auf Seite 34).
- Das Gerät muss ausgeschaltet sein, wenn:
  - Sie das Gerät aus der Hand legen, z. B. um es aufzuladen oder wenn Sie kurzzeitig den Schneidevorgang unterbrechen.
  - Sie den Kammaufsatz aufstecken oder abnehmen.
  - Das Gerät gereinigt oder geölt werden soll.
- Verwenden Sie die Schermaschine nur zusammen mit den Original-Zubehörteilen (Ladestation, Kammaufsatz etc.).
- Versuchen Sie niemals mit spitzen Gegenständen (z. B. mit einem Stielkamm) Staub oder Fremdkörper aus dem Geräteinneren zu entfernen.

HINWEIS

Wenn Sie neben der neuen Schermaschine *Typ HS62 auch das Vorgängermodell Typ HS61 benutzen, können Sie das neue Gerät in der alten Ladestation aufladen (Ladezeit 90 min) und/oder das alte Gerät Typ HS61 in der neuen Ladestation aufladen (Ladezeit 60 min).*

Die Schermaschine Typ HS60 kann auch in der Ladestation der Typ HS62 geladen werden. Es ist jedoch nicht möglich, eine Typ HS62 in der Ladestation der Typ HS60 zu laden.

Service-Adresse

Albert Kerbl GmbH
Felizenzell 9
84428 Buchbach / Germany

Phone: +49 8086 933-100
Fax: +49 8086 933-500
E-Mail: info@kerbl.com
www.kerbl.com

Weitere Service-Adressen erfahren Sie über die oben genannte Adresse.

3. Vorbereitung

3.1 Ladevorgang

Vor dem ersten Gebrauch sollte das Gerät 2 Stunden geladen werden.

Bevor Sie die Schermaschine an eine Steckdose anschließen, vergewissern Sie sich, dass die Netzspannung mit der auf dem Typenschild angegebenen Spannung übereinstimmt.

Ein "Überladen" des Gerätes ist nicht möglich.

HINWEIS

Wenn Sie neben der neuen Schermaschine *Typ HS62 auch das Vorgängermodell Typ HS61 benutzen, können Sie das neue Gerät in der alten Ladestation aufladen (Ladezeit 90 min) und/oder das alte Gerät Typ HS61 in der neuen Ladestation aufladen (Ladezeit 60 min).*

Die Schermaschine Typ HS60 kann auch in der Ladestation der Typ HS62 geladen werden. Es ist jedoch nicht möglich, eine Typ HS62 in der Ladestation der Typ HS60 zu laden.

- Stecken Sie das Steckernetzgerät **8** in eine Steckdose.
- Stellen Sie die Ladestation **2** auf eine ebene Fläche.

- Stellen Sie das Gerät in die Ladestation. Es positioniert sich von selbst und wird aufgeladen. Die grüne Ladeanzeige **1** blinkt immer, wenn der Ladestrom fließt. Achten Sie darauf, dass der Ein-/Ausschalter **4** beim Aufladen auf 0 steht.
  Der Akku ist vollständig geladen, sobald die grüne Ladeanzeige **1** durchgehend leuchtet.

3.2 Verbindungsleitung verstauen

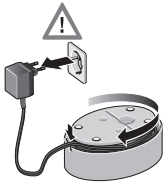

Wenn Sie nicht die volle Länge der Leitung benötigen, kann ein Teil der Verbindungsleitung im Kabeldepot **9** verstaut werden.

- Ziehen Sie den Netzstecker.
- Drehen Sie die Ladestation um.
- Wickeln Sie das überschüssige Kabel um die Halterung im Boden und führen Sie das Kabel durch die kleine Aussparung im Gehäuse nach außen.

3.3 Netzstecker-Adapter wechseln

Das Gerät wird mit einem Netzstecker-Adapter **10** geliefert.

GEFAHR

Gefahr durch Stromschlag!

- Verwenden Sie ausschließlich die Original-Netzstecker-Adapter **10**.
- Ziehen Sie das Steckernetzgerät **8** aus der Steckdose, bevor Sie die Netzstecker-Adapter **10** wechseln.
- Stellen Sie sicher, dass das Steckernetzgerät **8** während der Reinigung nicht wieder eingesteckt werden kann.

WARNUNG

Beschädigung des Steckernetzgeräts durch Fehlanwendung!

- Achten Sie darauf, die kleinen Pins am Steckernetzgerät **8** nicht zu verbiegen.

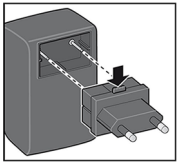

- Drücken Sie die Entriegelungstaste in Pfeilrichtung hinein, während Sie den montierten Netzstecker-Adapter **10** abziehen.
- Stecken Sie den benötigten Netzstecker-Adapter **10** in das Steckernetzgerät **8**.
  Achten Sie darauf, dass sich die Entriegelungstaste oben befindet und einrastet.

4. Bedienung

4.1 Ein- und Ausschalten

- Um das Gerät einzuschalten, schieben Sie den Ein-/Ausschalter **4** nach vorne.
- Um das Gerät auszuschalten, schieben Sie den Ein-/Ausschalter auf Position 0.

4.2 Kammaufsatz

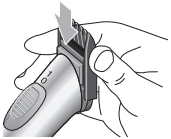

- Schalten Sie die Schermaschine aus und schieben Sie den Kammaufsatz auf den Scherkopf, bis er einrastet.

Anschließend können Sie die Kleintierhaare wie gewohnt mit der Schermaschine schneiden.

- Der Kammaufsatz lässt sich auf 4 verschiedene Schnittlängen einstellen (ca. 3 bis 6 mm). Dazu schieben Sie ihn auf dem Scherkopf in die gewünschte Position.

Je weiter der Kammaufsatz eingeschoben wird, desto kürzer ist die Schnittlänge.

5. Reinigung und Pflege

Um die einwandfreie Funktion und volle Leistungsfähigkeit Ihrer Schermaschine sicherzustellen, reinigen und ölen Sie das Gerät regelmäßig.

Reinigen des Scherkopfes

Beschädigung des Scherkopfes durch Demontage!

- Demontieren Sie keinesfalls den Scherkopf, da eine anschließende Montage nicht mehr möglich ist.

Bei regelmäßigem Gebrauch sollte der Scherkopf **5 einmal täglich** gründlich gereinigt werden.

- Schalten Sie das Gerät aus.
- Nehmen Sie ggf. den Kammaufsatz ab.
- Entfernen Sie die Haare mit dem Reinigungspinsel **13**.

Ölen des Scherkopfes

Um die gute Schneidleistung des Scherkopfes möglichst lange zu erhalten, muss der Scherkopf regelmäßig – **alle 10 Minuten** – geölt werden.

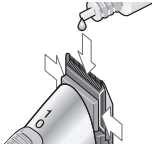

- Nehmen Sie ggf. den Kammaufsatz ab.
- Ölen Sie die Stellen, wo sich der obere und untere Teil des Scherkopfs berühren (siehe Abbildung).

Austauschen des Scherkopfes

Der Scherkopf ist ein Verschleißteil. Trotz guter Pflege wird die Schneidleistung nachlassen. Tauschen Sie den Scherkopf dann aus. Der Scherkopf kann einzeln als Ersatzteil beim Aesculap-Kundendienst bestellt werden (Adressen am Ende dieser Anleitung).

Beschädigung des Gehäuses beim Anschrauben des Scherkopfes!

- Ziehen Sie die Schraube nicht zu fest an.

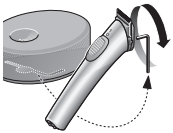

- Stellen Sie sicher, dass der Ein-/Ausschalter **4** in der Position 0 steht.
- Nehmen Sie den Innensechskantschlüssel **14** aus dem Boden der Ladestation, um die Schraube **6** des Scherkopfes zu lösen.

- Lösen Sie die Schraube ganz und nehmen Sie sie heraus.
- Drücken Sie mit dem Daumen den Scherkopf nach oben ab.
- Setzen Sie den neuen Scherkopf auf, bis er einrastet, und schrauben Sie ihn fest.

Beim Austauschen des Scherkopfes können Sie Haarreste im Innenraum mit dem Pinsel entfernen.

Reinigung des Gerätes

- Wischen Sie Ihr Gerät gelegentlich mit einem feuchten Tuch ab, anschließend trockenreiben.

Reinigung der Ladekontakte

Wenn die Ladekontakte **7** am Gerät oder die Ladekontakte **3** an der Ladestation verschmutzt sind, kann der Aufladevorgang unterbrochen oder behindert werden.

- Reinigen Sie die Kontakte mit einem in Alkohol oder Spiritus getauchten Wattebausch oder Tuch.

Wenn der Akku leer ist (Stillstand des Motors), schalten Sie unbedingt den Ein-/Ausschalter auf 0 und stellen Sie das Gerät in die Ladestation.

- Achten Sie darauf, dass das Gerät nicht eingeschaltet weggelegt wird, wenn der Akku leer ist.
- Achten Sie darauf, dass das Gerät ausgeschaltet ist (Ein-/Ausschalter auf 0), wenn Sie es in die Ladestation stellen.

6. Was tun, wenn ...

... sich das Gerät nicht einschalten lässt?

- Ist der Akku leer? Schließen Sie das Steckernetzgerät der Ladestation an und laden Sie die Schermaschine auf.
- Ist der Scherkopf trocken? Der Scherkopf muss geölt werden. Gehen Sie vor, wie auf Seite 35 beschrieben.

... der Scherkopf "rupft"?

- Der Scherkopf muss geölt werden. Gehen Sie vor, wie auf Seite 35 beschrieben.

... beim Aufladen die Ladeanzeige nicht leuchtet?

- Reinigen Sie die Ladekontakte.
- Das Gerät steht eventuell nicht richtig auf der Ladestation. Positionieren Sie es richtig.
- Ist die Ladestation richtig angeschlossen?

... sich das Gerät von selbst abschaltet?

- Der Akku ist leer. Laden Sie die Schermaschine auf.

... sich der Akku nicht mehr aufladen lässt?

- Prüfen, ob der Ladeständer der Schermaschine HS60 verwendet wird, siehe Typenschild am Ladeständer. Dieser ist nicht mit der Schermaschine HS62 kompatibel
- Senden Sie das Gerät an Aesculap. Der Kundendienst baut einen neuen Akku ein und entsorgt den verbrauchten Akku umweltgerecht.

7. Entsorgung

Li Ion

Dieses Elektrogerät verfügt über einen fest eingebauten Akkumulator.

Das Produkt enthält elektronische Komponenten und / oder Batterien. Entsorgen Sie das Gerät nicht mit dem Hausmüll, sondern geben Sie es zur Wiederverwertung bei einer kommunalen Sammelstelle ab.

8. Technische Daten

Produkt	**Exacta/Isis**
Netzadapter Eingangsspannung	100-240 V ~ 50/60 Hz
Emissionsschalldruckpegel	LpA ≤ 70 dB(A)
Schwingungsgesamtwert	ah < 2,5 m/s²
Aufsatz	1 Kammaufsatz
Abmessungen	140 x 30 x 36 mm
Gewicht	115 g

CE

Technische Änderungen vorbehalten.

9. 2 Jahre Gewährleistung

Sehr geehrte Kundin, sehr geehrter Kunde,

herzlichen Dank, dass Sie sich für ein Produkt aus unserem Hause entschieden haben.

Der Name Aesculap steht seit Jahrzehnten für geprüfte Qualität und erstklassigen Service. Unseren Kunden bieten wir innovative und leistungsfähige Produkte.

Aesculap stellt hochwertige Geräte her und sichert Ihnen die Verwendung hochwertigen Materials und sorgfältiger Herstellung zu. Gerne möchten wir Sie darauf hinweisen, dass wir für Sachmängel unserer Produkte nicht haften, wenn diese durch unsachgemäßen Gebrauch, normalen Verschleiß oder dadurch entstehen, dass das Produkt unsachgemäß verwendet wird oder nicht passende oder nicht einwandfrei funktionierende Fremdprodukte eingesetzt werden.

Teile, die typischerweise dem Verschleiß unterliegen, und für die wir deshalb nicht haften, sind der Akku und der Scherkopf. Ebenfalls ausgenommen sind Sachmängel, die den Wert oder die Funktion nicht oder nur unerheblich beeinflussen.

Sollten wir im Rahmen unserer Gewährleistung haften, behalten wir uns vor, das Produkt zu reparieren oder auszutauschen.

Service-Adressen

Albert Kerbl GmbH
Felizenzell 9
84428 Buchbach / Germany

Phone: +49 8086 933-100
Fax: +49 8086 933-500
E-Mail: info@kerbl.com
www.kerbl.com

Weitere Service-Adressen erfahren Sie über die oben genannte Adresse.